Serie LYSAR
SF / SA / RT

ITALIANO

Prodotto da:
C.C.E.A. SRL
Via Piave, 2 – 36077 Altavilla Vicentina (VI) – Italia
Tel.: +39 0444 572083 | Fax: +39 0444 572337
E-mail: ccea@ccealights.com | Web: www.ccealights.com

Manuale d'uso

Istruzioni originali – Lingua italiana

Codice documento: LY_IM_002 | Versione: 1 | Data emissione: 03/06/2026 | Revisione: 01

Tabella delle revisioni

Versione	Revisione	Data emissione	Descrizione delle modifiche	Autore
1	00	22/03/2022	Prima emissione del manuale LYSAR SF/SA/RT	Nicola Esposito
1	01	03/06/2026	Aggiornata Dichiarazione di conformità; Aggiornata prima pagina manuale; Aggiunta tabella revisioni; Aggiornato indice; Aggiornata tabella simboli	Simone Peretto

Indice

1. Descrizione generale del prodotto …… 4
2. Indicazioni sulla sicurezza …… 5
   2.1 Uso corretto secondo l'utilizzo …… 5
   2.2 Sicurezza prodotto …… 5
   2.3 Livelli di pericolo …… 7
3. Versioni disponibili …… 8
4. Guida all'installazione …… 9
   4.1 Dimensioni …… 9
   4.2 Accessori di fissaggio …… 9
   4.3 Installazione …… 10
5. Collegamento elettrico …… 12
6. Risoluzione dei problemi …… 13
7. Sostituzione della sorgente luminosa …… 13
8. Manutenzione e pulizia del prodotto …… 13
9. Riparazione…… 14
10. Garanzia …… 14
11. Smaltimento …… 14
12. Dati Tecnici …… 15
13. Simboli …… 15
14. Dichiarazione di conformità …… 16

1. Descrizione generale del prodotto

Lysar SF

Lysar SA

Lysar RT

Le lampade a LED della linea LYSAR trovano largo impiego nel settore dell'industria tessile.
Ideali per l'installazione su macchine da cucire, attaccabottoni, banchi di lavoro....
Sfruttando le ultime tecnologie dei LED ad alta efficienza luminosa, riescono a soddisfare anche le richieste più esigenti.
Disponibili in tre versioni: con stelo flessibile SF, stelo lungo articolato metallico SA e stelo cromato rigido RT.

- Testa lampada in alluminio verniciato
- Esente da manutenzione grazie alla tecnologia LED ad alta efficienza
- Sorgente luminosa 3 power LED
- Colore luce 5000 K
- Alimentazione 230 VAC
- Lente di concentrazione 25°- 40°

.

2. Indicazioni sulla Sicurezza

Ogni apparecchio di illuminazione della serie **LYSAR** è progettato e costruito a regola d'arte sulla base dei principi tecnici fondamentali. E' realizzato con materiali selezionati e di pregio. È controllato con cura in ogni fase della costruzione e fino all'imballo secondo una tabella tecnica di costruzione che ne garantisce affidabilità e sicurezza.

Nonostante ciò durante il suo utilizzo possono verificarsi danni materiali o lesioni alle persone.

- Questo manuale fa parte integrante del dispositivo. Deve essere conservato vicino all'apparecchio.
- Leggere tutte le istruzioni e informazioni contenute.
- Osservare gli avvertimenti indicati nelle istruzioni e sull'apparecchio.
- Utilizzare l'apparecchio solo se in perfette condizioni tecniche e considerando i pericoli e avvertenze sulla sicurezza.
- Il produttore declina ogni responsabilità derivante da manomissione e/o scorretto utilizzo del dispositivo.

2.1 Uso corretto secondo utilizzo

Questo apparato di illuminazione non è adatto ad essere installato all'interno di macchine in ambiente umido.

2.2 Sicurezza prodotto

Rischi elettrici

L'uso improprio e non corretto dell'apparecchio può provocare lesioni alle persone e danni materiali.

- L'operazione di collegamento deve essere eseguita da un elettricista specializzato.
- Prima di qualsiasi lavoro di installazione, manutenzione e riparazione staccare l'energia elettrica.
- Fare attenzione che la tensione di alimentazione corrisponda alla tensione indicata sull'etichetta.
- I lavori di manutenzione e riparazione devono essere eseguiti solamente da personale qualificato.

Rischio esplosione

L'utilizzo di questo apparecchio di illuminazione in ambienti con rischio di esplosione può causare esplosioni con conseguenti lesioni personali gravi.

- **Non** utilizzare questo prodotto in luoghi con rischio di esplosione.

Montaggio in sicurezza

- Evitare di far cadere l'apparecchio di illuminazione, anche se

imballato, o di fargli subire colpi più o meno violenti. Può causare lesioni alle persone e/o danni materiali.

- Utilizzare solamente componenti di fissaggio idonei disponibili presso il costruttore.
- Montare correttamente gli elementi di fissaggio.
- Le viti per il fissaggio della lampada devono essere scelte dall'installatore in funzione delle caratteristiche del luogo e della superficie di montaggio.
- Controllare periodicamente il sistema di fissaggio.

Pericolo abbaglio dovuto a sorgente luminosa chiara

Fissare direttamente la sorgente luminosa può causare una riduzione temporanea della vista. Ciò può comportare irritazioni, disturbi, danni o incidenti.

- Non fissare direttamente la sorgente luminosa.
- Installare l'apparecchio in modo tale che il flusso luminoso non sia direttamente puntato verso lo sguardo delle persone.

Pericolo causato da parti di ricambio non appropriate.

Pezzi di ricambio non appropriati possono causare danni alle persone e alle cose.

- **Non** utilizzare pezzi di ricambio non approvati dal costruttore.

Pericolo in presenza di fasci laser

L'utilizzo dell'apparecchio di illuminazione LYSAR **non** è consentito nel campo di azione dei laser di alta potenza, come i laser da taglio, poiché il fascio laser può distruggere i led.

Pericolo a causa di alta temperatura

Installare e usare l'apparecchio in ambienti in cui si supera la temperatura operativa consentita, riduce drasticamente la vita dei LED e causa la rottura dei componenti elettronici a bordo.

- **Non** utilizzare l'apparecchio in ambienti in cui si supera la temperatura massima consentita.
- **Temperatura operativa -20/+45°C**
- Evitare l'irradiazione solare diretta

Pericolo dovuto alle riparazioni

Smontare o riparare il prodotto senza una conoscenza appropriata dell'apparecchio stesso può causare danni a persone e cose.

- Non tentare di smontare o riparare la lampada. Per qualsiasi problema tecnico rivolgersi a personale specializzato.
- Modifiche o manomissioni del prodotto, non autorizzate dal costruttore, annullano ogni condizione di garanzia.

2.3 Livelli di pericolo

PERICOLO

Pericoli che in caso di inosservanza **immediatamente** causano lesioni gravi oppure anche la morte.

AVVERTENZA

Pericoli che, in caso di inosservanza **possono** causare gravi lesioni oppure anche la morte

ATTENZIONE

Pericoli che in caso di inosservanza possono causare lesioni.

AVVISO

Pericolo che in caso di mancata inosservanza possono causare danni materiali.

3. Versioni disponibili

Con lo scopo di poter installare e utilizzare l'apparecchio di illuminazione in modo corretto e ottimale si fornisce la seguente tabella in modo da poter identificare il modello che è stato scelto e verificarne le caratteristiche.

ANNOTAZIONE: il codice del prodotto si trova nel marchio posto sul retro dell'apparecchio di illuminazione.

- Reperire il codice nel marchio posto sul retro dell'apparecchio di illuminazione;
- Comparare e ricavare il tipo di modello dalla tabella sotto;
- Nel marchio è identificata la settimana e l'anno di produzione dell'apparecchio.

N.B. conservare le etichette della lampada per la gestione in caso di reclamo

LYSAR SF							
Codice	**Ottica**	**Potenza**	**Alimentazione**	**Collegamento**	**Peso**	**Colore lampada**	**Driver LED**
SF0322S01	25 °	3 W	100-240 Vac	CAVO + SPINA EURO	1,4 kg	RAL 7035	interno
SF0322S02	40 °	3 W	100-240 Vac	CAVO + SPINA EURO	1,4 kg	RAL 7035	interno
SF0322S03	25 °	3 W DIM	100-240 Vac	CAVO + SPINA EURO	1,4 kg	RAL 7035	interno
SF0322S04	40 °	3 W DIM	100-240 Vac	CAVO + SPINA EURO	1,4 kg	RAL 7035	interno
LYSAR SA							
Codice	**Ottica**	**Potenza**	**Alimentazione**	**Collegamento**	**Peso**	**Colore lampada**	**Driver LED**
SA0322S01	25 °	3 W	100-240 Vac	CAVO + SPINA SCHUKO	1,25kg	RAL 7035	interno
SA0322S02	40 °	3 W	100-240 Vac	CAVO + SPINA SCHUKO	1,25kg	RAL 7035	interno
LYSAR RT							
Codice	**Ottica**	**Potenza**	**Alimentazione**	**Collegamento**	**Peso**	**Colore lampada**	**Driver LED**
RT0322S01	25 °	3 W	100-240 Vac	CAVO + SPINA EURO	0,98 kg	RAL 7035	esterno
RT0322S02	40 °	3 W	100-240 Vac	CAVO + SPINA EURO	0,98 kg	RAL 7035	esterno
RT0322S03	25 °	3 W	100-240 Vac	CAVO + SPINA EURO	0,98 kg	NERO	esterno
RT0322S04	40 °	3 W	100-240 Vac	CAVO + SPINA EURO	0,98 kg	NERO	esterno

4. Guida all'installazione

4.1 Dimensioni lampade

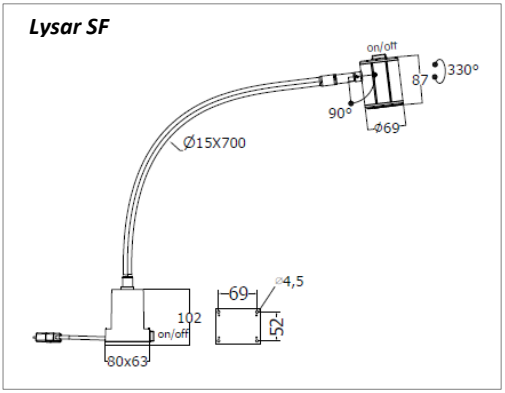

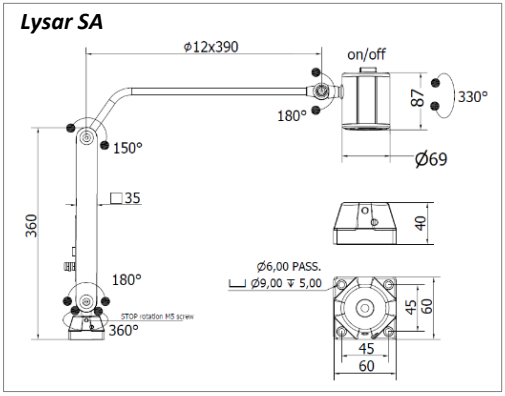

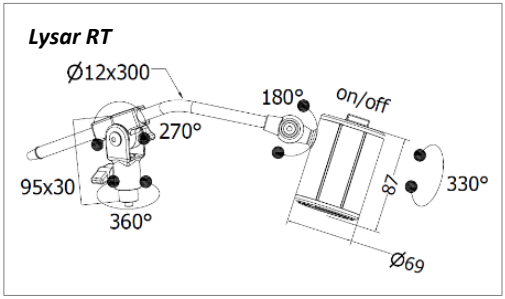

4.2 Accessori di fissaggio

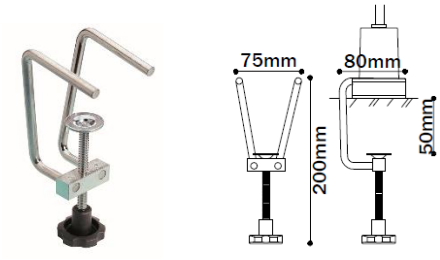

Codice: **CLAMP03**

Morsetto metallico in acciaio; robusto, versatile, resistente alle vibrazioni.

Per lampade modello "SF"

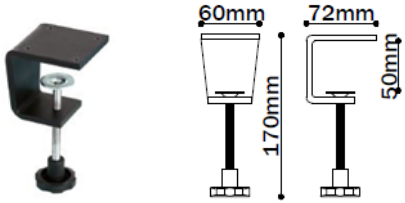

Codice: **CLAMP04**

Morsetto metallico in acciaio verniciato; robusto, versatile, resistente alle vibrazioni.

Per lampade modello "SA"

4.3 Installazione

ATTENZIONE

La caduta della lampada può causare danni personali e materiali

- Per l'installazione della lampada utilizzare solo idonei elementi di fissaggio acquistabili presso il fornitore.
- Installare correttamente gli accessori di fissaggio.
- Per la versione con braccio flessibile: **non piegare il braccio flessibile ed evitare raggi di curvatura piccoli**

AVVERTENZA

Prima di procedere all'installazione disinserire sempre l'energia elettrica.

Corretta installazione con le viti

La base della lampada è provvista di quattro fori per il fissaggio. Predisporre le forature sulla superficie dedicata seguendo le indicazioni degli interassi riportati in figura. Utilizzare viti di dimensioni e materiale adeguati a seconda dell'applicazione.

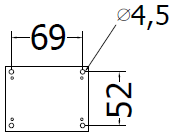

Interassi di fissaggio per modello "SF"

Interassi di fissaggio per modello "SA"

Corretta installazione Lysar "SF" con CLAMP03

Agganciare il morsetto alla lampada appoggiando le due leve ai lati della base. Fissare quindi la lampada al tavolo.

Lysar "SF"

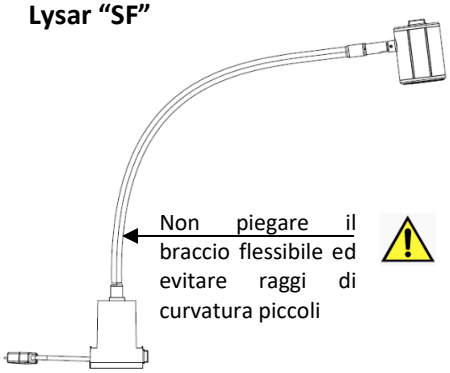

Corretta installazione Lysar “SA” con CLAMP04

Fissare il morsetto alla base della lampada utilizzando le viti M5 in dotazione. Fissare quindi la lampada sul piano di appoggio regolandone lo spessore con l’apposito pomello del volantino.

Lysar “SA”

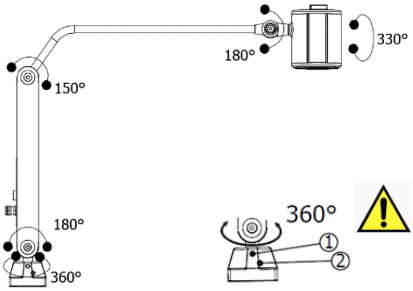

1. Svitare fino a permettere la rotazione.
2. Non svitare e non rimuovere.

Corretta installazione Lysar “RT” con vite M8

Fissare la lampada alla testa della macchina utilizzando la vite M8 in dotazione con lo snodo di regolazione.

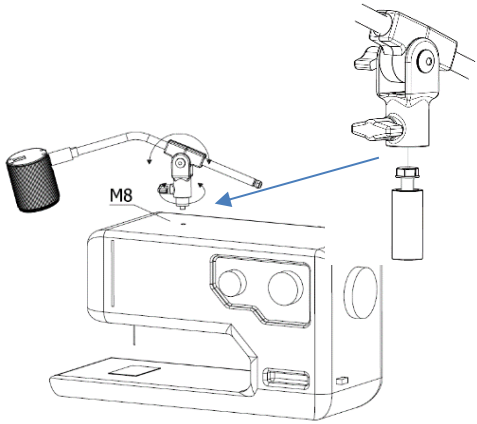

Svitando i due volantini dello snodo di è possibile regolare la posizione della lampada. Una volta definita, fissare nuovamente.

AVVISO

Danneggiamento o distruzione dell’apparecchio.

- Verificare periodicamente i sistemi di fissaggio e il serraggio delle viti.
- Le staffe di fissaggio per la lampada sono disponibili come accessori. Per ulteriori dettagli visitare il sito www.ccealights.com

5. Collegamento elettrico

AVVERTENZA

Danni materiali causati da errori di cablaggio provocano danneggiamento della lampada.

- Il collegamento elettrico deve essere realizzato da personale qualificato.
- Utilizzare sempre il cavo di alimentazione fornito con la lampada.
- Rispettare il range di tensione di alimentazione in ingresso alla lampada.

Collegamento elettrico Lysar "SF"

La lampada è fornita con cavo spina EURO 2x10A. Collegare direttamente alla tensione di rete.

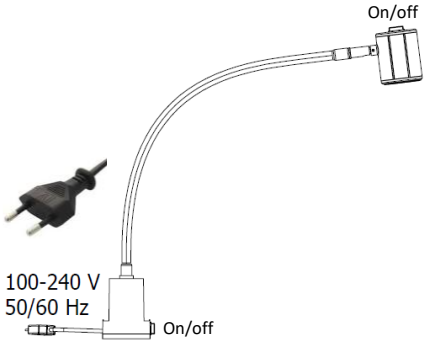

La lampada è fornita di due interruttori on-off:

- L'interruttore sulla base interrompe il primario del driver LED interno alla lampada (alimentazione 230 V).
- L'interruttore sulla testa interrompe il secondario del driver LED.

Collegamento elettrico Lysar "SA"

La lampada è fornita con cavo spina Schuko. Collegare direttamente alla tensione di rete.

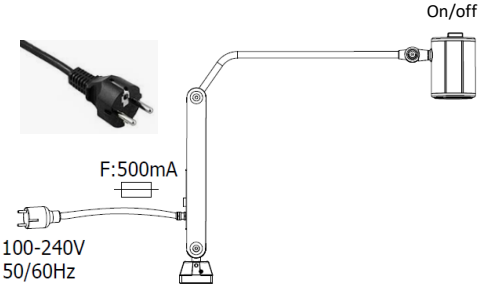

La lampada è fornita di un interruttore sulla testa che interrompe il secondario del driver LED interno alla lampada.

Collegamento elettrico Lysar "RT"

La lampada con driver LED esterno è fornita con cavo spina EURO 2x10A. Collegare direttamente alla tensione di rete.

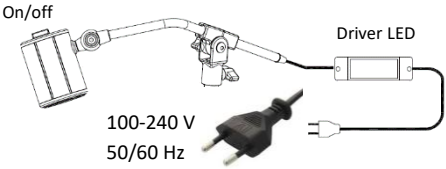

La lampada è fornita di un interruttore sulla testa che interrompe il secondario del driver LED esterno alla lampada.
Rispettare le polarità per il collegamento della lampada al driver LED:

- marrone + LED
- bianco - LED

6. Risoluzione dei problemi

Se la lampada non si accende:

- Verificare se il sistema di illuminazione è collegato alla tensione di alimentazione.
- Verificare il corretto cablaggio

Se la lampada è difettosa contattare il servizio tecnico di assistenza in CCEA.

Assistenza tecnica CCEA
Tel. +39 0444 572083
ccea@ccealights.com
www.ccealights.com

7. Sostituzione della sorgente luminosa

L'eccezionale durata della sorgente luminosa a LED, oltre le 50.000 ore, non rende necessaria la sostituzione dei circuiti LED nel corso della vita della lampada. Se si presentasse la necessità di sostituire la sorgente a LED per cause non coperte da garanzia, contattare C.C.E.A. oppure rivolgersi al proprio rivenditore di fiducia.

8. Manutenzione e pulizia del prodotto

AVVERTENZA

Prima di procedere alla manutenzione disinserire sempre l'energia elettrica.

La lampada non necessita di particolari operazioni di manutenzione.

- Per la pulizia della lampada, dopo lo spegnimento, attendere che tutte le parti si siano raffreddate.
- Utilizzare un panno morbido per non rigare le superfici e detergenti non aggressivi.

AVVISO

Danni materiali da infiltrazioni provocano il danneggiamento della lampada.

9. Riparazione

AVVISO

Danni materiali da errate riparazioni provocano il danneggiamento della lampada.

- Le operazioni di riparazione devono essere effettuate dal produttore o da personale qualificato.
- Utilizzare pezzi di ricambio autorizzati dal produttore.

10.Garanzia

Termini di garanzia

Nel corso della vita del prodotto, CCEA garantisce le operazioni di controllo e riparazione da eseguire esclusivamente presso il Servizio Tecnico CCEA o presso un rivenditore ufficiale autorizzato. Pertanto, conservare etichette e custodie delle lampade per le operazioni eventuali di riparazione.

Costi relativi alle riparazioni e alle parti di ricambio verranno comunicati dopo le attività di analisi dei guasti.

La garanzia non copre:

• Le spese di trasporto, di imballaggio e di spedizione;

• Deterioramento o danni causati da:

- Installazione e /o funzionamento secondo modalità diverse da quelle riportate nel manuale d'uso;
- Riparazioni o tentativi di riparazione da parte di personale non autorizzato dalla CCEA Srl;
- Funzionamento delle attrezzature in condizioni ambientali diverse da quelle specificate nel manuale utente;
- Infiltrazioni di liquidi all'interno della lampada;
- Mancata osservanza delle precauzioni da prendere per il trasporto e la spedizione del reso in riparazione (si raccomanda di utilizzare l'imballaggio originale).

Durata della garanzia

CCEA srl garantisce i suoi prodotti per un periodo di due anni dalla data di consegna, e nello specifico che i prodotti non presentano difetti di fabbricazione e di funzionamento.

11. Smaltimento

Le apparecchiature elettriche ed elettroniche devono essere sottoposte a raccolta separata e non possono essere smaltite come rifiuti urbani, secondo quanto previsto dalla Direttiva 2012/19/UE. Pertanto, questa apparecchiatura e tutti i suoi componenti, i sottosistemi e i materiali di consumo che sono parte integrante del prodotto, nel momento in cui si assume la decisione di disfarsene, devono essere portati ai

centri locali di raccolta per gli adeguati trattamenti di smaltimento, secondo quanto previsto dalla normativa vigente. Per conoscere dove sono situati i centri suddetti, è opportuno chiedere informazioni presso gli uffici comunali di residenza.

12. Dati tecnici

NOTA: valgono i dati riportati sull'etichetta della lampada

Alimentazione	100 - 240 Vac 50/60 Hz
Potenza	3 W (vedere etichetta)
Colore luce	5000K
CRI	80
Temperatura Funzionamento	-20/+ 45 °C

Per altri valori vedere tabella pag. 8

13. Simboli

CE	Marcatura di conformità CE
	Apparecchiatura in classe di isolamento II (*LYSAR SF ed RT*)
	Apparecchiatura in classe di isolamento I (*LYSAR SA*)
IP40	Grado di protezione IP40
	Smaltimento secondo la Direttiva 2012/19/UE

14. Dichiarazione di conformità UE

C.C.E.A. SRL, via Piave, 2 – 36077 Altavilla Vicentina (VI) – P.I. e C.F. 02374040240 dichiara sotto la propria responsabilità che il sistema di illuminazione serie **LYSAR** nelle versioni **SF, SA** e **RT**, al quale questa dichiarazione si riferisce, è conforme alle seguenti direttive dell'Unione Europea:

- Direttiva **2014/35/UE** per la bassa tensione
- Direttiva **2014/30/UE** per la compatibilità elettromagnetica
- Direttiva **2011/65/UE** e **(UE) 2015/863** per la limitazione dell'uso di determinate sostanze pericolose nelle apparecchiature elettriche ed elettroniche (**RoHS**)

Norme armonizzate applicate:

- **CEI EN 60598-1**: "Apparecchi di illuminazione. Parte 1: Prescrizioni generali e prove"
- **CEI EN 60598-2-1:** "Apparecchi di illuminazione. Parte 2-1: Prescrizioni particolari. Apparecchi di illuminazione fissi per uso generale"
- **CEI EN 60598-2-4**: "Apparecchi di illuminazione. Parte 2-4: Prescrizioni particolari. Apparecchi di illuminazione mobili per uso generale"
- **CEI EN 60529**: "Gradi di protezione forniti dagli involucri (codice IP)"

Questo è un prodotto standard, e come tale costruito secondo una tabella di esecuzione del costruttore, che garantisce collaudi e prove allo scopo di renderlo sicuro, funzionale e duraturo nel tempo. C.C.E.A. SRL declina ogni responsabilità derivante da manomissione e/o scorretto utilizzo del dispositivo.

Altavilla Vicentina, 03 giugno 2026

C.C.E.A. srl
Via Piave, 2
36077 Altavilla Vicentina (VI) - Italy
Tel. ++39 0444 572083
Fax. ++39 0444 572337
E-mail: ccea@ccealights.com
www.ccealights.com